DÍLČÍ SMLOUVA

statutárním

zedne 30.7.2013

o odtahu silničního vozidla uzavřená mezi Městem Karlovy Vary, Moskevská 21, Karlovy Vary, PCČ 361 20, IČ 00 25 46 57 a společností Dopravní podnik Karlovy Vary, a.s., Sportovní 656/1, 350 09 Karlovy Vary, IČ 48 36 42 82 ve smyslu čl.IV „Rámcové smlouvy o odtahu vozidel", ev.č. 201300031	*číslo:*

Důvod odtažení:	**SPZ / RZ MPZ**	**Datum**	
	Tovární značka	**Hodina**	
	Typ	**Místo ulice, č.p.**	
	Barva		

A	**Zákon č. 361/2000 Sb. v platném znění**
O odstranění vozidla, tvořícího překážku provozu na pozemních komunikacích rozhodl oprávněný orgán.	
O ODTAHU ROZHODL:	*Identifikační číslo strážníka MP* *Podpis*

B	**Zákon č. 13/1997 Sb. v platném znění**
Na základě § 19, odst. 5 a 6 vydal příkaz k odstranění vozidla oprávněný orgán. Orgán oprávněný výkonem vlastnických práv ve vztahu k místním komunikacím, města Karlovy Vary statutárního	
O ODTAHU ROZHODL:	*Razítko a podpis*

C	**Odtah provedl:**	**Číslo vozu:**	
		Řidič os. č.:	
Poznámky:		Podpis:	

Parkoviště:		Dne:	
Na parkovišti vozidlo převzal:		Čas převzetí:	
Dispečer os. č.		Podpis:	

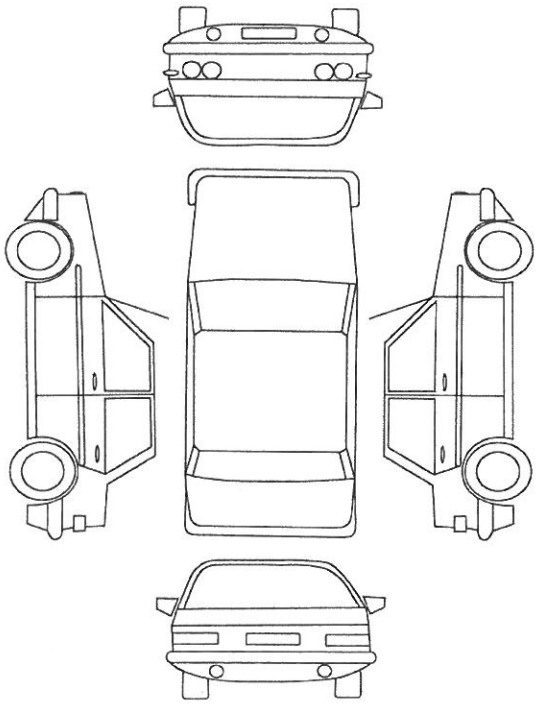

Jiná poškození před naložením:
POZNÁMKA

SITUAČNÍ PLÁN překážky v silničním provozu

Odtah byl proveden na základě rozhodnutí oprávněného orgánu	
Datum převzetí vozidla	
Vozidlo převzal	
Číslo průkazu totožnosti	
Bytem	
OTP, TP č.	
Majitel vozidla	**ano** **ne**
Vozidlo a protokol převzal:	*Podpis*

Ceny jsou účtovány v souladu s nařízením města Karlovy Vary č. 4/2013 , kterým se stanovují maximální ceny za nucené odtahy silničních vozidel a za střežení odtažených vozidel na nepřetržitě střežené parkoviště.

Základní sazba v Kč (odtah úplný)					
Základní sazba v Kč (odtah neúplný)					
Parkovné za první den parkování v Kč					
Parkovné za každý další započatý den parkování v Kč		Počet dnů		Celkem	
cena včetně základní sazby DPH	**ZAPLACENO Kč**				

Při zaplacení v hotovosti, slouží tato smlouva jako daňový doklad.	*Čas vydání*
	Dispečer os. č.
	Vydáno dne
Razítko	*Podpis*