Půdorys schodiště

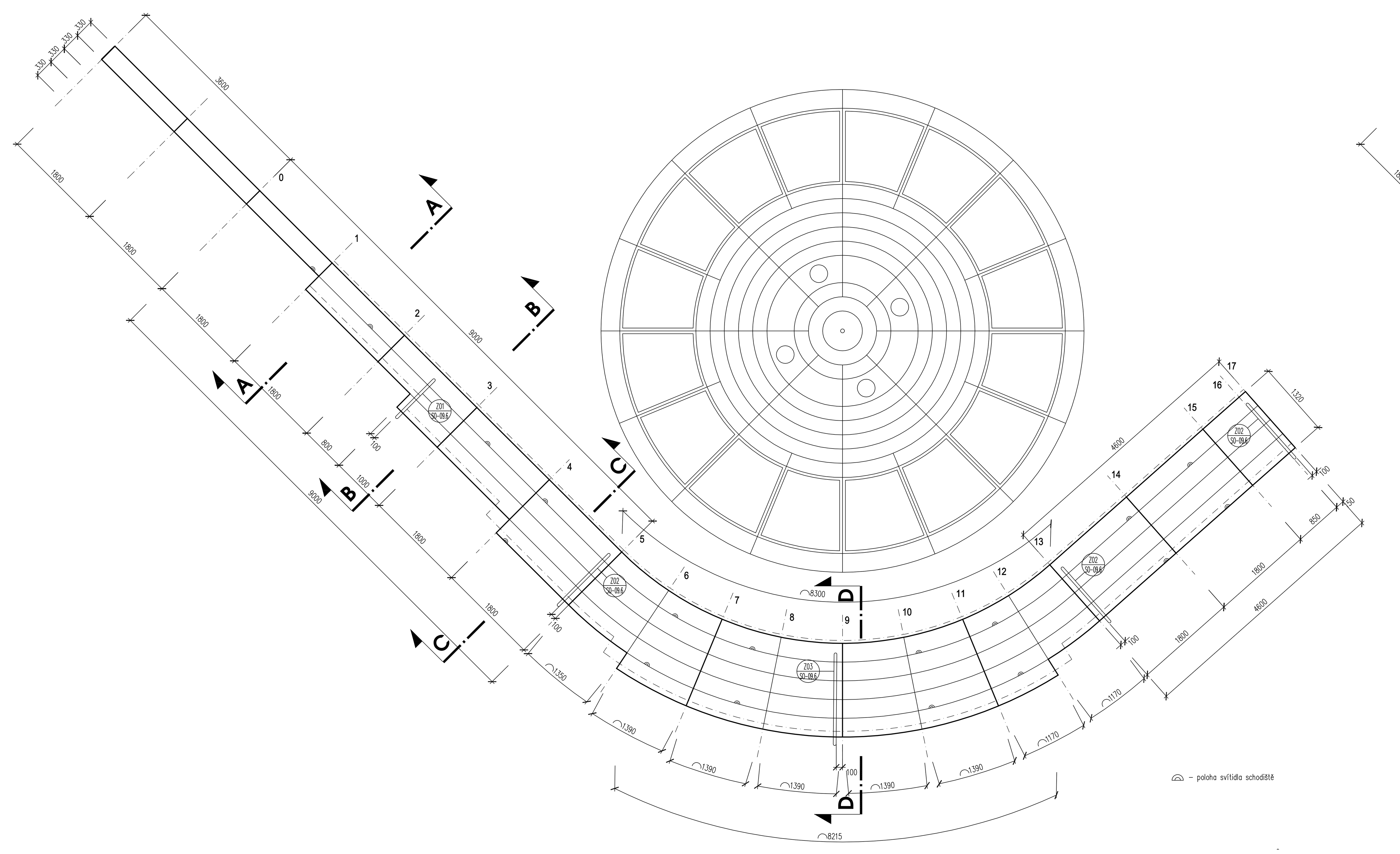

Skladba schodiště

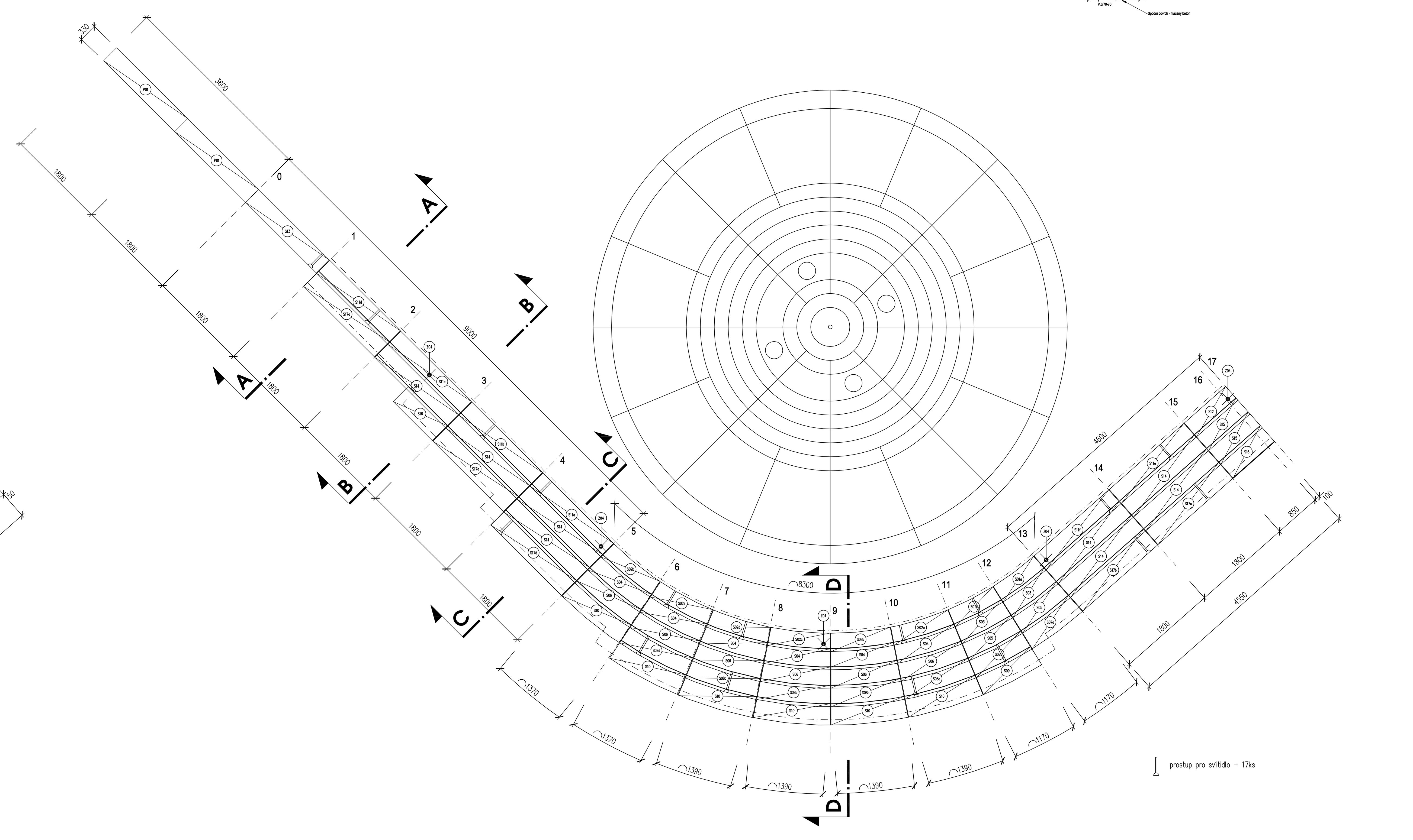

Kapsa pro uchycení madla - 10ks M1:10

Z04

- součást schodišťových stupňů
- ocel: L-profil, - AISI 316 L (DIN 1.4404)
- hmotnost: ocel - AISI 316 L (DIN 1.4404): 1,43kg

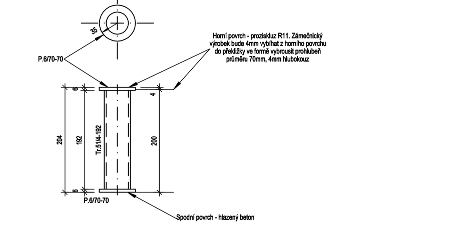

výpis prefbrikovaných schod. stupňů

ozn.	objem 1ks m3	hmotnost 1ks kg	počet ks	hmotnost celkem kg
S01a	0,059	147,5	1	148
S01b	0,059	147,5	1	148
S02a	0,070	175,0	1	175
S02b	0,070	175,0	2	350
S02c	0,070	175,0	1	175
S02d	0,070	175,0	1	175
S02e	0,070	175,0	1	175
S03	0,072	180,0	2	360
S04	0,085	212,5	6	1275
S05	0,076	190,0	2	380
S06	0,090	225,0	6	1350
S07a	0,083	207,5	1	208
S07b	0,083	207,5	1	208
S08a	0,095	237,5	1	238
S08b	0,095	237,5	2	475
S08c	0,095	237,5	1	238
S08d	0,095	237,5	1	238
S09	0,087	217,5	1	218
S10	0,104	260,0	6	1560
S11a	0,113	282,5	1	283
S11b	0,113	282,5	1	283
S11c	0,113	282,5	1	283
S11d	0,113	282,5	1	283
S11e	0,113	282,5	1	283
S11f	0,113	282,5	1	283
S12	0,063	157,5	1	158
S13	0,118	295,0	1	295
S14	0,131	327,5	8	2620
S15	0,073	182,5	2	365
S16	0,076	190,0	2	380
S17a	0,137	342,5	1	343
S17b	0,137	342,5	1	343
S17c	0,137	342,5	1	343
S17d	0,137	342,5	1	343
S17e	0,137	342,5	1	343
P01	0,119	297,5	1	298
P02	0,125	312,5	1	313

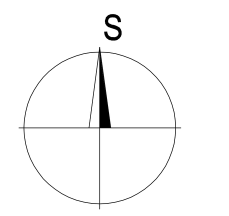

GENERÁLNÍ PROJEKTANT

Ing. David POKORNÝ
Kolová č.p.86, 360 01 Karlovy Vary
Mobil: +420 603 841 069
Email: d.pokorny@pokornyatelier.cz

AUTOR PROJEKTU

ING. VÁCLAV KOUBA PROJEKTOVÝ ATELIER

INVESTOR

Statutární město Karlovy Vary
Moskevská 2035/21
361 20 Karlovy Vary

AKCE:

PŘEDKOLONÁDNÍ PROSTOR S VÝTRYSKEM VŘÍDLA
Vřídelní kolonáda - celková revitalizace území
ul.Divadelní náměstí 2036/2, parc.č.216, 360 01 K.Vary
město KARLOVY VARY, kraj KARLOVARSKÝ

AUTORIZOVANÝ PROJEKTANT	Ing.Jan Chyška	ZAKÁZKA	03-02/2016
HIP	Ing.David Pokorný	DATUM	02/2016
ZPRACOVATEL ČÁSTI	Ing.David Pokorný	STUPEŇ: DPS	MĚŘÍTKO: 1:50
VYPRACOVAL	Ing.Štěpán Mosler	STAV.OBJEKT: SO-09.3	PARÉ
		DOKUM. ČÁST: D1.1	ČÍSLO VÝKRESU: 04

VÝKRES

PŮDORYS A SKLADBA SCHODIŠTĚ