Půdorys 2. vyhlídky 1:100

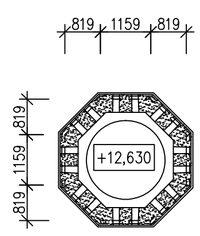

Půdorys 1. vyhlídky 1:100

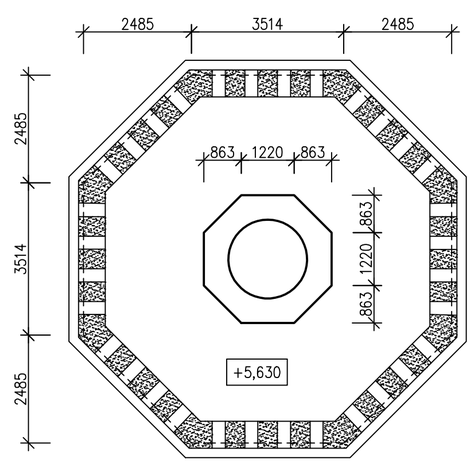

Půdorys vstupu 1:100

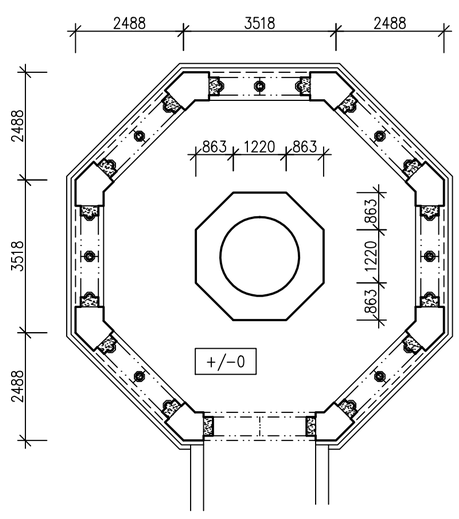

Řez 1:100

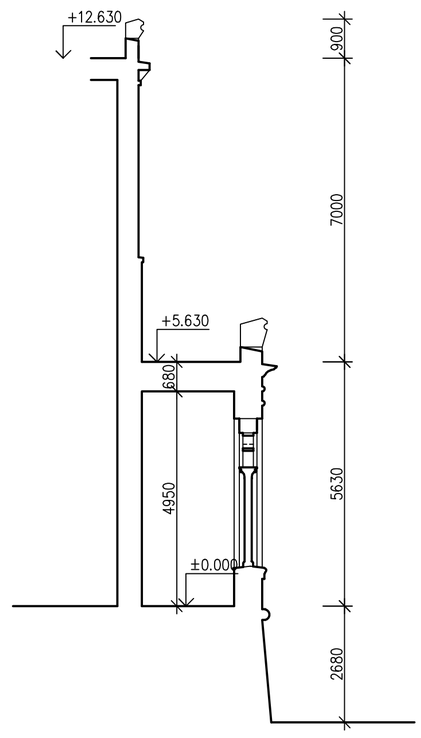

LEGENDA MATERIÁLŮ

- Stávající zdivo
- Prvky z měkkého kamene

HIP	ZPO	VYPRACOVAL	KRESLIL	Č.PARE
	Ing. R. NOVOTNÁ	Ing. R. NOVOTNÁ		
MÍSTO	p.č.782, k.ú. Karlovy Vary			
INVESTOR	Statutární město K. Vary, Moskevská 21, K. Vary			
OBJEDNATEL	Statutární město K. Vary, Moskevská 21, K. Vary			

AKCE : **VYHLÍDKA KARLA IV. - KARLOVY VARY**
OPRAVA VNĚJŠÍCH OMÍTEK

OBJEKT:

DÍLČÍ ČÁST: D1.1. Architektonicko-stavební řešení

OBSAH: **Půdorysy, Řez**

DATUM	únor 2014
STUPEŇ	DPS
FORMÁT	4xA4
MĚŘÍTKO	1:100
Č.ZAK.	201402
PŘÍLOHA Č.	D1.1.02

IČ: 61792829
ING. RENATA NOVOTNÁ
PROJEKTOVÁ A INŽENÝRSKÁ KANCELÁŘ
BLAHOSLAVOVA 93/17, 360 09 KARLOVY VARY