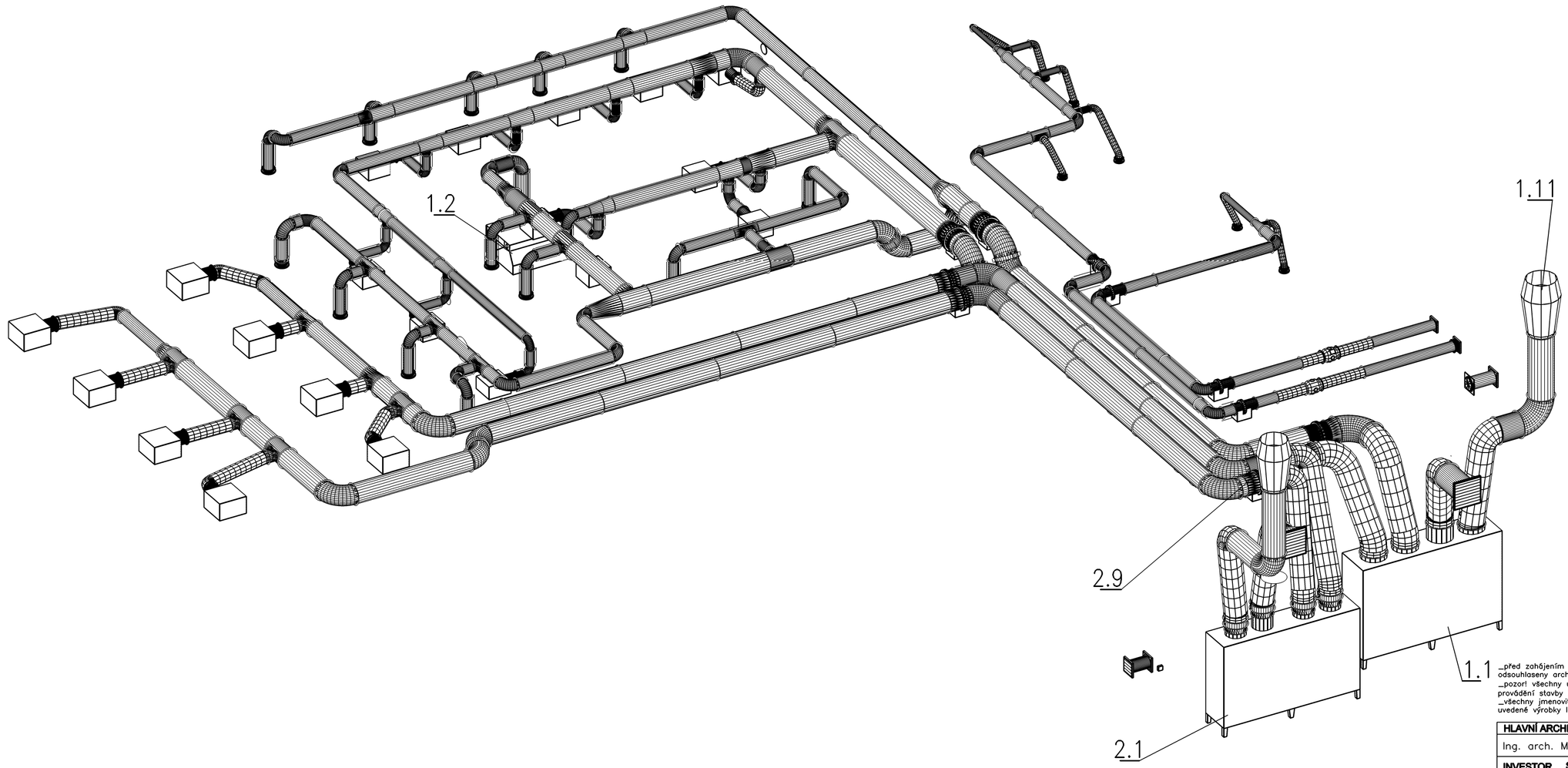

_před zahájením provádění, musí být jednotlivé odstíny barev, povrchy, materiály, atd... znovu odsouhlaseny architektem a investorem.
_pozor! všechny uvedené míry je nutné znovu ověřit přímo na stavbě (provést podrobné měření při provádění stavby).
_všechny jmenovitě uvedené typy materiálů a zařízení představují minimálně požadovaný standard. uvedené výrobky lze zaměnit za stejně kvalitní nebo kvalitnější.

HLAVNÍ ARCHITEKT- autor	VYPRACOVAL	ZODP.PROJEKTANT
Ing. arch. Miloslav Bokota		Pavel Tezaur

INVESTOR Statutární město Karlovy Vary, MMKV, Moskevská 21, 361 20

PROFESE D.1.4. b-technika prostředí staveb-vzduchotechnika

Rekonstrukce restaurace v objektu Lidový dům Stará Role

výkres: 3D pohled

bokota architekti
Ing.arch.Miloslav Bokota-autorizovaný architekt ČKA 02001
Česká 6, 360 15, Karlovy Vary,
mail: bokota@volny.cz, tel.:+420775990577

FORMÁT	3xA4
DATUM	9 / 2013
STUPEŇ	DPS
Č. ZAKÁZKY	
MĚŘÍTKO 1:50	Č. V. D.1.4.b.06