Ved.projektant	ING. HARZER		
Hlav.inž.projektu	ING. HARZER		
Zodp.projektant	R. BŘEČKOVÁ		
Vypracoval	R. BŘEČKOVÁ		
Objednatel	Statutární město Karlovy Vary, Moskevská 2035/21		
Investor	Statutární město Karlovy Vary, Moskevská 2035/21		
MÚ KARLOVY VARY		SÚ KARLOVY VARY	

ATELIER PORTICUS s.r.o.
Loketská 344/12, 360 01 K. Vary, tel. 353 116 277

Stavba / Akce	2.MŠ K. VARY O.P., DVOŘÁKOVA 1 ZATEPLENÍ OBVODOVÉHO PLÁŠTĚ A VÝMĚNA VNĚJŠÍCH VÝPLNÍ OTVORŮ	Formát	A4
		Datum	12/2012
		Stupeň	DPS
Objekt		Č. zakázky	1211 036.4
Dílčí část	F.1.1 ARCHITEKTONICKÉ A STAVEBNĚ TECHNICKÉ ŘEŠENÍ	Měřítko	Č.přílohy
Obsah	VÝPIS VNĚJŠÍCH VÝPLNÍ OTVORŮ – OKNA, DVEŘE	1:100	F.1.1.7.1

PDF vytvořeno zkušební verzí pdfFactory www.pdffactory.com

VÝPIS VNĚJŠÍCH VÝPLNÍ OTVORŮ – OKNA, DVEŘE

OZNAČENÍ NA VÝKRESE	SKLADEBNÉ ROZMĚRY [mm]	POPIS SCHEMATICKÉ ZOBRAZENÍ	POČET KUSŮ 1.NP	POČET KUSŮ 2.NP	POČET KUSŮ CELKEM	KOVÁNÍ	ZASKLENÍ PRŮHLED.	ZASKLENÍ NEPRŮHL.	ZASKLENÍ DRÁTOSKLO	ZASKLENÍ ORNAMENT.	NÁTĚR BARVA	NÁTĚR ČÍSLO	POZNÁMKA
CEP / 1	4200/1750	VNĚJŠÍ STĚNA Z PL PROFILŮ S KOVOVÝMI VÝZTUHAMI, S OKNY DVOUKŘÍDLÝMI OTEVÍRAVÝMI A JEDNOKŘÍDLÝMI OTVÍRAVÝMI A SKLÁPĚCÍMI, POD PAŽDÍKY KŘÍDLA SKLÁPECÍ, SYSTÉM MIKROVENTILACE A INFILTRACE, ZASKLENÍ IZOLAČNÍM DVOJSKLEM ČIRÝM, DODÁVKA VČETNĚ KOTEVNÍCH PRVKŮ A VNITŘNÍCH HLINÍKOVÝCH HORIZONTÁLNÍCH ŽALUZIÍ, S VNITŘNÍM PARAPETEM Š.230mm 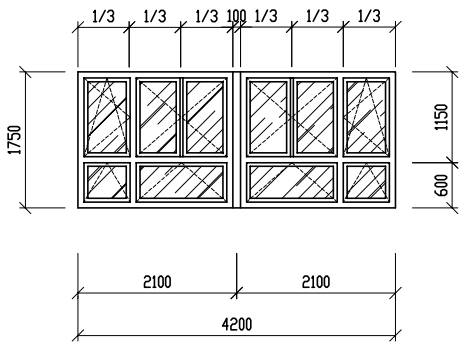 MOŽNOST SKLÁPĚNÍ VENTILAČNÍCH KŘÍDEL DO VODOROVNÉ POLOHY	3	4	7	DESIGN KOVÁNÍ DLE VÝBĚRU INVESTORA Z NABÍDLKY DODAVATELE 2x SVISLÁ ZÁSTRČ PRO JEDNO OKENNÍÍ KŘÍDLO 6x PŮLOLIVA OKENNÍ 2x PŮLOLIVA OKENNÍ POLOHOVACÍ	●				BÍLÁ		– SOUČINITEL PROSTUPU TEPLA: VÝROBEK CELKEM: max. U = 1,3 W/(m².K) RÁM OKNA: max. U = 1,5 W/(m².K) ZASKLENÍ IZOLAČNÍM SKLEM – PLASTOVÉ PROFILY OKNA KATEGORIE A DLE ČSN EN 12 608 – STAVEBNÍ TLOUŠŤKA PROFILŮ OKEN MIN. 80mm – NA KONSTRUKCI ZASKLENÍ BUDE POUŽIT TEPLÝ PLASTOVÝ RÁMEČEK – STŘEDOVÉ TĚSNĚNÍ, TROJITÉ TĚSNĚNÍ – MIN. VÁŽENÁ NEPRŮZVUČNOST OKEN 32dB
CEP / 2	2100/1750	VNĚJŠÍ STĚNA Z PL PROFILŮ S KOVOVÝMI VÝZTUHAMI, S OKNEM DVOUKŘÍDLÝM OTEVÍRAVÝM A JEDNOKŘÍDLÝM OTVÍRAVÝM A SKLÁPĚCÍM, POD PAŽDÍKEM KŘÍDLA SKLÁPECÍ, SYSTÉM MIKROVENTILACE A INFILTRACE, ZASKLENÍ IZOLAČNÍM DVOJSKLEM ČIRÝM, DODÁVKA VČETNĚ KOTEVNÍCH PRVKŮ A VNITŘNÍCH HLINÍKOVÝCH HORIZONTÁLNÍCH ŽALUZIÍ, S VNITŘNÍM PARAPETEM Š.230mm 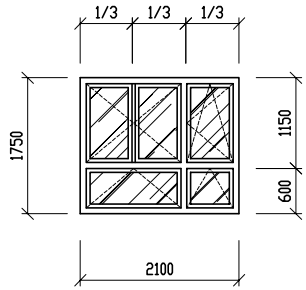 MOŽNOST SKLÁPĚNÍ VENTILAČNÍCH KŘÍDEL DO VODOROVNÉ POLOHY	1	–	1	DESIGN KOVÁNÍ DLE VÝBĚRU INVESTORA Z NABÍDLKY DODAVATELE 1x SVISLÁ ZÁSTRČ PRO JEDNO OKENNÍ KŘÍDLO 3x PŮLOLIVA OKENNÍ 1x PŮLOLIVA OKENNÍ POLOHOVACÍ	●						– SCHÉMA JE KRESLENO PŘI POHLEDU Z EXTERRIÉRU – PŘED ZAPOČETÍM VÝROBY PŘEMĚŘIT SKUTEČNÉ ROZMĚRY STAVEBNÍHO OTVORU !

Č. ZAKÁZKY : 1211 036.4

LIST Č. : F.1.1.7.1–1

PDF vytvořeno zkušební verzí pdfFactory www.pdffactory.com

VÝPIS VNĚJŠÍCH VÝPLNÍ OTVORŮ – OKNA, DVEŘE

OZNAČENÍ NA VÝKRESE	SKLADEBNÉ ROZMĚRY [mm]	POPIS SCHEMATICKÉ ZOBRAZENÍ	POČET KUSŮ 1.NP	POČET KUSŮ 2.NP	POČET KUSŮ CELKEM	KOVÁNÍ	ZASKLENÍ PRŮHLED.	ZASKLENÍ NEPRŮHL.	ZASKLENÍ DRÁTOSKLO	ZASKLENÍ ORNAMENT.	NÁTĚR BARVA	NÁTĚR ČÍSLO	POZNÁMKA
CEP 3	3000/2750	VNĚJŠÍ STĚNA Z PL PROFILŮ S KOVOVÝMI VÝZTUHAMI, PEVNÁ S DVĚMA DVOUKŘÍDLÝMI DVEŘMI PROSKLENÝMI SKLEM BEZPEČNOSTNÍM. DVEŘE BUDOU OPATŘENY PODLAHOVOU LIŠTOU + PADACÍM DORAZEM, ZASKLENÍ IZOLAČNÍM DVOJSKLEM ČIRÝM, SPODNÍCH 80 CM PLNÝCH, DODÁVKA VČETNĚ KOTEVNÍCH PRVKŮ A VNITŘNÍCH HLINÍKOVÝCH HORIZONTÁLNÍCH ŽALUZIÍ 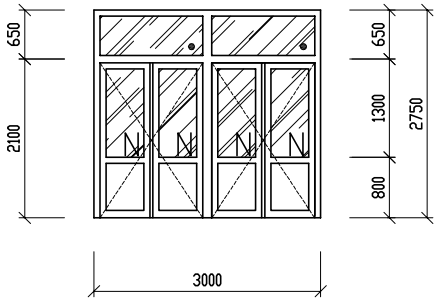 N – BEZPEČNOSTNÍ SKLO	1	–	1	DESIGN KOVÁNÍ DLE VÝBĚRU INVESTORA Z NABÍDLKY DODAVATELE 2xSVISLÁ ZÁSTRČ PRO JEDNO DVEŘNÍ KŘÍDLO 2x PŮLOLIVA DVEŘNÍ	●				BÍLÁ		– SOUČINITEL PROSTUPU TEPLA: VÝROBEK CELKEM: max. U = 1,3 W/(m².K) RÁM OKNA: max. U = 1,5 W/(m².K) ZASKLENÍ IZOLAČNÍM SKLEM – PLASTOVÉ PROFILY OKNA KATEGORIE A DLE ČSN EN 12 608 – STAVEBNÍ TLOUŠŤKA PROFILŮ OKEN MIN. 80mm – NA KONSTRUKCI ZASKLENÍ BUDE POUŽIT TEPLÝ PLASTOVÝ RÁMEČEK – STŘEDOVÉ TĚSNĚNÍ, TROJITÉ TĚSNĚNÍ – MIN. VÁŽENÁ NEPRŮZVUČNOST OKEN 32dB – SCHÉMA JE KRESLENO PŘI POHLEDU Z EXTERRIÉRU – PŘED ZAPOČETÍM VÝROBY PŘEMĚŘIT SKUTEČNÉ ROZMĚRY STAVEBNÍHO OTVORU !
CEP 4	900/900	VNĚJŠÍ OKNO Z PL PROFILŮ S KOVOVÝMI VÝZTUHAMI, JEDNOKŘÍDLOVÉ SKLÁPĚCÍ, ZASKLENÍ IZOLAČNÍM DVOJSKLEM ČIRÝM BEZPEČNOSTNÍM, DODÁVKA VČETNĚ KOTEVNÍCH PRVKŮ, BEZ VNITŘNÍHO PARAPETU 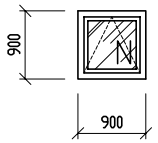 MOŽNOST SKLÁPĚNÍ DO VODOROVNÉ POLOHY N – BEZPEČNOSTNÍ SKLO	3	–	3	DESIGN KOVÁNÍ DLE VÝBĚRU INVESTORA Z NABÍDLKY DODAVATELE PŮLOLIVA OKENNÍ	●						
CEP 5	900/1730	VNĚJŠÍ OKNO Z PL PROFILŮ S KOVOVÝMI VÝZTUHAMI, DVOUKŘÍDLOVÉ SKLÁPĚCÍ, ZASKLENÍ IZOLAČNÍM DVOJSKLEM NEPRŮHLEDNÝM, DODÁVKA VČETNĚ KOTEVNÍCH PRVKŮ, BEZ VNITŘNÍHO PARAPETU 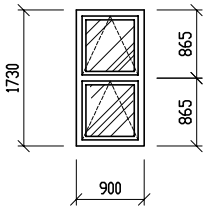 MOŽNOST SKLÁPĚNÍ DO VODOROVNÉ POLOHY	–	3	3	DESIGN KOVÁNÍ DLE VÝBĚRU INVESTORA Z NABÍDLKY DODAVATELE 2xPÁKOVÝ UZÁVĚR S TÁHLEM 1xDL.3,1m 1xDL.2,2m (MAX.1,5m NAD PODESTOU)		●					

Č. ZAKÁZKY : 1211 036.4

LIST Č. : F.1.1.7.1-2

PDF vytvořeno zkušební verzí pdfFactory www.pdffactory.com

VÝPIS VNĚJŠÍCH VÝPLNÍ OTVORŮ – OKNA, DVEŘE

OZNAČENÍ NA VÝKRESE	SKLADEBNÉ ROZMĚRY [mm]	POPIS SCHEMATICKÉ ZOBRAZENÍ	POČET KUSŮ 1.NP	POČET KUSŮ 2.NP	POČET KUSŮ CELKEM	KOVÁNÍ	ZASKLENÍ PRŮHLED.	ZASKLENÍ NEPRŮHL.	ZASKLENÍ DRÁTOSKLO	ZASKLENÍ ORNAMENT.	NÁTĚR BARVA	NÁTĚR ČÍSLO	POZNÁMKA
CEP / 6	600/900	VNĚJŠÍ OKNO Z PL PROFILŮ S KOVOVÝMI VÝZTUHAMI, JEDNOKŘÍDLOVÉ SKLÁPĚCÍ, ZASKLENÍ IZOLAČNÍM DVOJSKLEM ČIRÝM, DODÁVKA VČETNĚ KOTEVNÍCH PRVKŮ, S VNITŘNÍM PARAPETEM Š.230mm 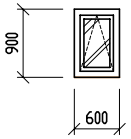 MOŽNOST SKLÁPĚNÍ DO VODOROVNÉ POLOHY	2	0	2	DESIGN KOVÁNÍ DLE VÝBĚRU INVESTORA Z NABÍDLKY DODAVATELE PÁKOVÝ UZÁVĚR S TÁHLEM DL.1,3m	●				BÍLÁ		– SOUČINITEL PROSTUPU TEPLA: VÝROBEK CELKEM: max. U = 1,3 W/(m².K) RÁM OKNA: max. U = 1,5 W/(m².K) ZASKLENÍ IZOLAČNÍM SKLEM – PLASTOVÉ PROFILY OKNA KATEGORIE A DLE ČSN EN 12 608 – STAVEBNÍ TLOUŠŤKA PROFILŮ OKEN MIN. 80mm
CEP / 7	800/630	VNĚJŠÍ OKNO Z PL PROFILŮ S KOVOVÝMI VÝZTUHAMI, JEDNOKŘÍDLOVÉ SKLÁPĚCÍ, ZASKLENÍ IZOLAČNÍM DVOJSKLEM ČIRÝM, DODÁVKA VČETNĚ KOTEVNÍCH PRVKŮ, S VNITŘNÍM PARAPETEM Š.230mm 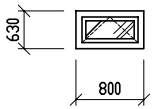 MOŽNOST SKLÁPĚNÍ DO VODOROVNÉ POLOHY	1	0	1	DESIGN KOVÁNÍ DLE VÝBĚRU INVESTORA Z NABÍDLKY DODAVATELE PÁKOVÝ UZÁVĚR S TÁHLEM DL.1,3m	●						– NA KONSTRUKCI ZASKLENÍ BUDE POUŽIT TEPLÝ PLASTOVÝ RÁMEČEK – STŘEDOVÉ TĚSNĚNÍ, TROJITÉ TĚSNĚNÍ – MIN. VÁŽENÁ NEPRŮZVUČNOST OKEN 32dB
CEP / 8	900/1750	VNĚJŠÍ OKNO Z PL PROFILŮ S KOVOVÝMI VÝZTUHAMI, JEDNOKŘÍDLOVÉ OTVÍRAVÉ A SKLÁPĚCÍ, SYSTÉM MIKROVENTILACE A INFILTRACE, ZASKLENÍ IZOLAČNÍM DVOJSKLEM ČIRÝM, DODÁVKA VČETNĚ KOTEVNÍCH PRVKŮ, S VNITŘNÍM PARAPETEM Š.230mm 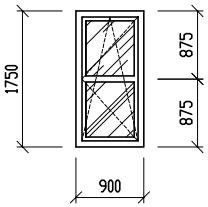	5	7	12	DESIGN KOVÁNÍ DLE VÝBĚRU INVESTORA Z NABÍDLKY DODAVATELE PŮLOLIVA OKENNÍ POLOHOVACÍ	●						– SCHÉMA JE KRESLENO PŘI POHLEDU Z EXTERRIÉRU – PŘED ZAPOČETÍM VÝROBY PŘEMĚŘIT SKUTEČNÉ ROZMĚRY STAVEBNÍHO OTVORU !

Č. ZAKÁZKY : 1211 036.4

LIST Č. : F.1.1.7.1–3

PDF vytvořeno zkušební verzí pdfFactory www.pdffactory.com

VÝPIS VNĚJŠÍCH VÝPLNÍ OTVORŮ – OKNA, DVEŘE

OZNAČENÍ NA VÝKRESE	SKLADEBNÉ ROZMĚRY [mm]	POPIS SCHEMATICKÉ ZOBRAZENÍ	POČET KUSŮ 1.NP	POČET KUSŮ 2.NP	POČET KUSŮ CELKEM	KOVÁNÍ	ZASKLENÍ PRŮHLED.	ZASKLENÍ NEPRŮHL.	ZASKLENÍ DRÁTOSKLO	ZASKLENÍ ORNAMENT.	NÁTĚR BARVA	NÁTĚR ČÍSLO	POZNÁMKA
CEP/9	900/1750	DTTO CEP/8 BEZ VNITŘNÍHO PARAPETU (PARAPET KERAMICKÝ OBKLAD)	5	4	9	DESIGN KOVÁNÍ DLE VÝBĚRU INVESTORA Z NABÍDLKY DODAVATELE PŮLOLIVA OKENNÍ POLOHOVACÍ	●				BÍLÁ		– SOUČINITEL PROSTUPU TEPLA: VÝROBEK CELKEM: max. U = 1,3 W/(m².K) RÁM OKNA: max. U = 1,5 W/(m².K) ZASKLENÍ IZOLAČNÍM SKLEM – PLASTOVÉ PROFILY OKNA KATEGORIE A DLE ČSN EN 12 608 – STAVEBNÍ TLOUŠŤKA PROFILŮ OKEN MIN. 80mm – NA KONSTRUKCI ZASKLENÍ BUDE POUŽIT TEPLÝ PLASTOVÝ RÁMEČEK – STŘEDOVÉ TĚSNĚNÍ, TROJITÉ TĚSNĚNÍ – MIN. VÁŽENÁ NEPRŮZVUČNOST OKEN 32dB
CEP/10	900/1750	VNĚJŠÍ OKNO Z PL PROFILŮ S KOVOVÝMI VÝZTUHAMI, JEDNOKŘÍDLOVÉ OTVÍRAVÉ A SKLÁPĚCÍ, SYSTÉM MIKROVENTILACE A INFILTRACE, ZASKLENÍ IZOLAČNÍM DVOJSKLEM ČIRÝM, DODÁVKA VČETNĚ KOTEVNÍCH PRVKŮ, S VNITŘNÍM PARAPETEM Š.230mm 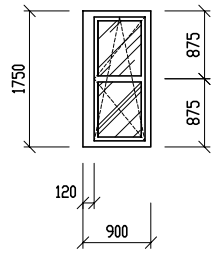 –SCHÉMA JE KRESLENO PŘI POHLEDU Z EXTERIÉRU –LEVÝ RÁM ZESÍLENÝ – MIN.120mm	1	1	2								
CEP/11	4150/1600	VNĚJŠÍ STĚNA Z PL PROFILŮ S KOVOVÝMI VÝZTUHAMI, S 2 OKNY DVOUKŘÍDLÝMI OTEVÍRAVÝMI A 2 JEDNOKŘÍDLÝMI OTVÍRAVÝMI A SKLÁPĚCÍMI, SYSTÉM MIKROVENTILACE A INFILTRACE, ZASKLENÍ IZOLAČNÍM DVOJSKLEM ČIRÝM, DODÁVKA VČETNĚ KOTEVNÍCH PRVKŮ A VNITŘNÍCH HLINÍKOVÝCH HORIZONTÁLNÍCH ŽALUZIÍ, S VNITŘNÍM PARAPETEM Š.230mm 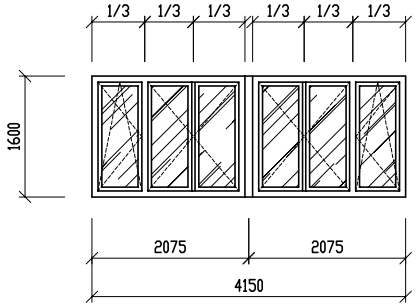 	–	1	1	DESIGN KOVÁNÍ DLE VÝBĚRU INVESTORA Z NABÍDLKY DODAVATELE 2x SVISLÁ ZÁSTRČ PRO JEDNO OKENNÍ KŘÍDLO 2x PŮLOLIVA OKENNÍ 2x PŮLOLIVA OKENNÍ POLOHOVACÍ	●						– SCHÉMA JE KRESLENO PŘI POHLEDU Z EXTERRIÉRU – PŘED ZAPOČETÍM VÝROBY PŘEMĚŘIT SKUTEČNÉ ROZMĚRY STAVEBNÍHO OTVORU !

Č. ZAKÁZKY : 1211 036.4

LIST Č. : F.1.1.7.1-4

PDF vytvořeno zkušební verzí pdfFactory www.pdffactory.com

VÝPIS VNĚJŠÍCH VÝPLNÍ OTVORŮ – OKNA, DVEŘE

OZNAČENÍ NA VÝKRESE	OTEVÍRÁNÍ	JMENOVITÉ ROZMĚRY [mm]	ZÁRUBNĚ POPIS OZNAČENÍ	DVEŘNÍ KŘÍDLA: POPIS SCHEMATICKÉ ZOBRAZENÍ	POČET KS: 1.NP	POČET KS: 2.NP	POČET KS: CELKEM	KOVÁNÍ	ZÁMEK: OBYČEJNÝ	ZÁMEK: DOZICKÝ	ZÁMEK: S VLOŽKOU	ZÁMEK: EL.VRÁTNÝ	ZÁMEK: ZÁSTRČ	ZASK.: PRŮHLED.	ZASK.: NEPRŮHL.	NÁTĚR: BARVA	NÁTĚR: ČÍSLO	POZNÁMKA
DEP 1	P	900/2100+650 SKLADEBNÉ ROZMĚRY: 1100/2750	PLASTOVÁ RÁMOVÁ ZÁRUBEŇ S KOVOVÝMI VÝZTUHAMI	VNĚJŠÍ DVEŘE Z PL PROFILŮ S KOVOVÝMI VÝZTUHAMI PLNÉ, OTOČNÉ OTEVÍRAVÉ VEN, JEDNOKŘÍDLOVÉ PRAVÉ, SE SKLÁPĚCÍM NADSVĚTLÍKEM PROSKLENÝM IZOLAČNÍM DVOJSKLEM 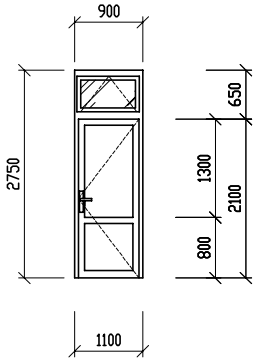 MOŽNOST SKLÁPĚNÍ NADSVĚTLÍKU DO VODOROVNÉ POLOHY	1	–	1	TYP KOVÁNÍ DLE VÝBĚRU INVESTORA Z NABÍDLKY DODAVATELE KLIKA/KLIKA STAVĚČ KŘÍDLA PÁKOVÝ UZÁVĚR S TÁHLEM DL.1,2m			●					BÍLÁ		– SOUČIN. PROSTUPU TEPLA: VÝROBEK CELKEM: max. U = 1,3 W/(m².K) RÁM OKNA: max. U = 1,5 W/(m².K) ZASKLENÍ IZOLAČNÍM SKLEM VÝPLŇ DVEŘÍ IZOLAČNÍ – DVEŘE S PRAHEM – PLASTOVÉ PROFILY DVEŘÍ KATEGORIE A DLE ČSN EN 12 608 – NA KONSTRUKCI ZASKLENÍ BUDE POUŽIT TEPLÝ PLASTOVÝ RÁMEČEK – SCHÉMA JE KRESLENO PŘI POHLEDU Z EXTERRIÉRU – PŘED ZAPOČETÍM VÝROBY PŘEMĚŘIT SKUTEČNÉ ROZMĚRY STAVEBNÍHO OTVORU !

Č. ZAKÁZKY : 1211 036.4

LIST Č. : F.1.1.7.1–5

PDF vytvořeno zkušební verzí pdfFactory www.pdffactory.com