ŘEZ I–I 1:25

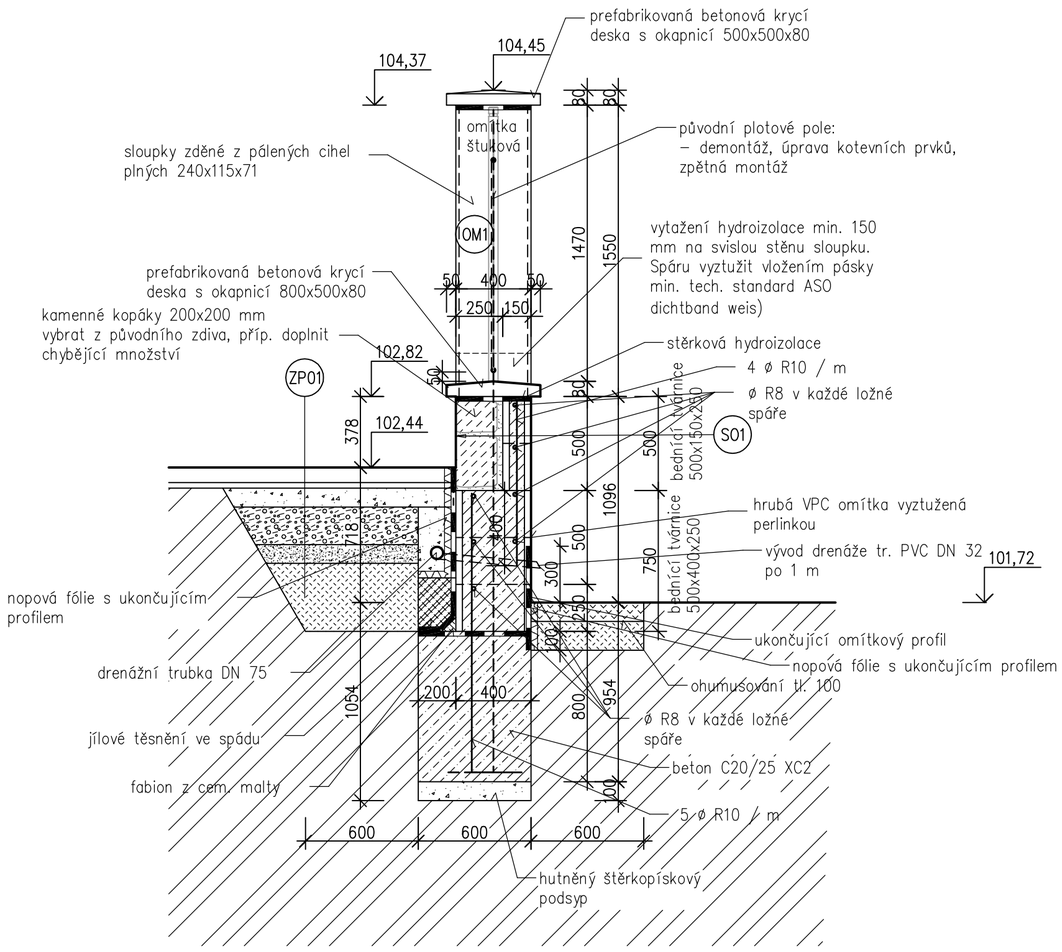

ŘEZ III–III 1:25

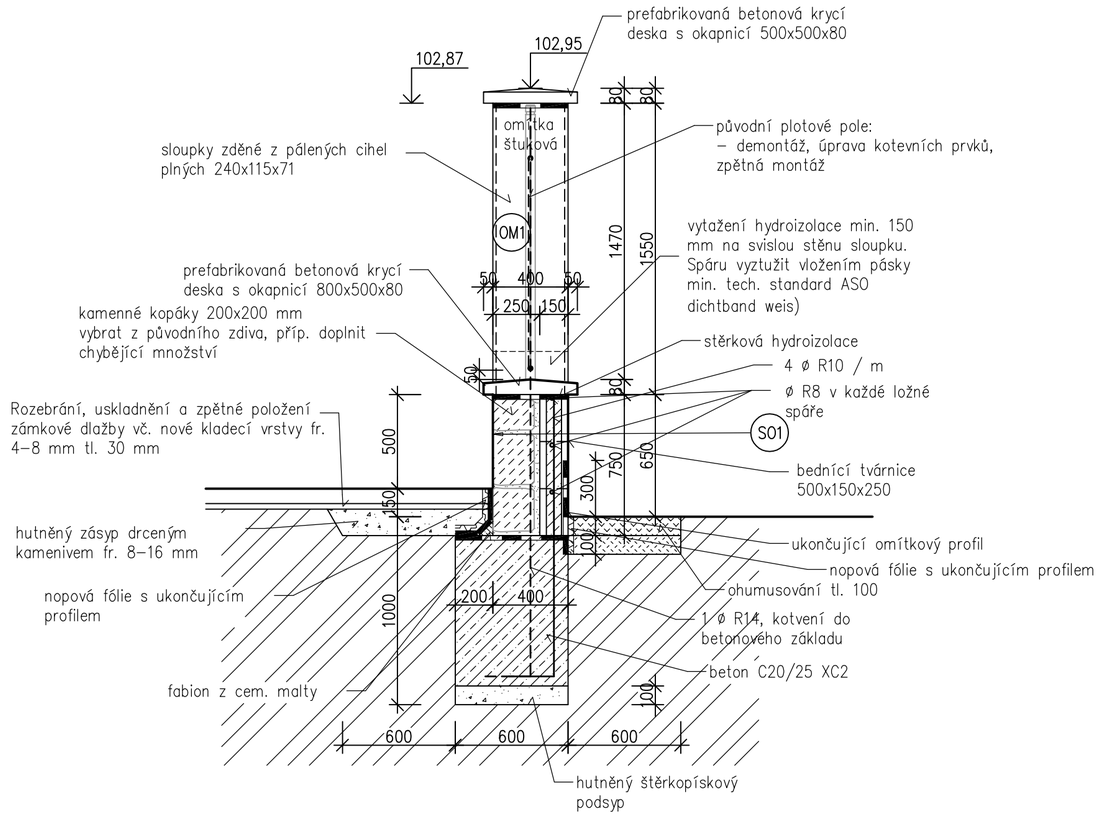

ŘEZ II–II 1:25

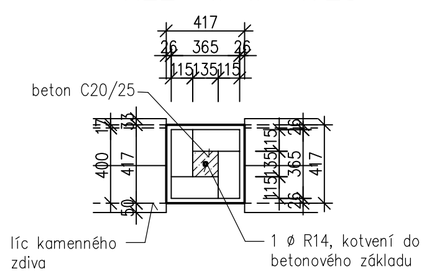

POZNÁMKA:
V místě podezdívky kameny vyzdít tak, aby bet. sloupek proběhl až do základu

SLOUP 8 – 1:25

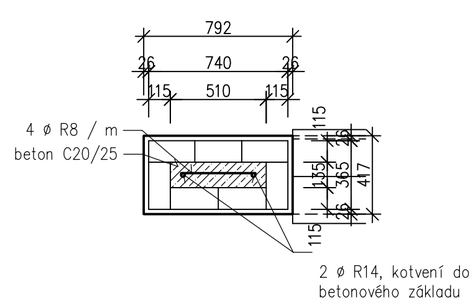

SKLADBY KONSTRUKCÍ:

ZP01 Rozebrání, uskladnění a zpětné položení zámkové dlažby

- betonová zámková dlažb 80 mm
- kladecí vrstva fr. 4–8 30 mm
- drcené kamenivo fr. 8–16 100 mm
- drcené kamenivo fr. 16–32 200 mm
- štěrkopísek 100 mm
- hutněný zásyp nenamrzavou zeminou

SO1 Podezdívka

- siloxanová impregnace (min. tech. standard ASOLIN WS)
- kamenné zdivo pohledové cca 250 mm
- zdivo z prolévaných bet. tvárnic 150 mm
- podhoz s přísadou pro zvýšení přilnavosti (min. tech. standard Asoplast MZ) 3 mm
- jádrová VPC omítka s těsnící přísadou (min. tech. standard Asoplast MZ) hrubě strukturovaná 15 mm
- prodyšný barevný omítkový nátěr
- siloxanová impregnace (min. tech. standard ASOLIN WS)

OM1 Povrchová úprava zděných sloupků

- siloxanová impregnace (min. tech. standard ASOLIN WS)
- prodyšný barevný omítkový nátěr
- štuková omítka s těsnící přísadou (min. tech. standard Asoplast MZ) 3 mm
- jádrová VPC omítka s těsnící přísadou (min. tech. standard Asoplast MZ) 20 mm
- podhoz s přísadou pro zvýšení přilnavosti (min. tech. standard Asoplast MZ) 3 mm

POZNÁMKA:

- Jako hydroizolace navržena hydroizolační stěrka (min. tech. standard Aquafin 2K). Všechny rohy a kouty budou opatřeny výztužným pásem (min. tech. standard ASO dichtband weis).
- Povrch bednících tvárnic před natažením hydroizolační stěrky lokálně vyspravit – spáry a nerovnosti větší jak 1 mm (min. tech. standard Solocret 15), předpoklad pro rozpočet 10 % celkové plochy
- V místě přechodu hydroizolační stěrky z bednících tvarovek na kamenné nebo cihelné zdivo vložit výztužný pás (min. tech. standard ASO dichtband weis)
- Dilatační spáry v podezdívce – v ploše vyplnit stlačitelnými deskami z miner. vláken. V místě hydroizolace do stěrky vložit zesílený vyztužující pás ASO dichtband 2000 S se zatažením smyčky do spáry. Z venku spára utěsněna vložením spárového těsnícího profilu a trvale pružným PU tmelem (min. tech. standard Induflex PU)
- kamenné zdivo vyzdít na cementovou zdící maltu s přísadou snižující nasákavost a zvyšující mrazuvzdornost (MC 10 – EN 998–2),
- Do nově vyzdívaných sloupků osadit kotevní prvky pro uchycení plotových polí tak, aby plotové pole bylo osazeno nad vrcholem krycí desky podezdívky.
- Původní kovové sloupky – opatrně demontovat, upravit kotevní prvky pro připojení plotových výplní, v případě potřeby prodloužit. Sloupky kotvit min 400 mm do podezdívky, osadit během vyzdívání podezdívky. Konečná povrchová úprava – barevný nátěr

HIP	ZPO	VYPRACOVAL	KRESLIL	Č.PARE
	Ing. R. NOVOTNÁ	Ing. R. NOVOTNÁ		
MÍSTO	p.č. 1896, k.ú. Karlovy Vary			
INVESTOR	Statutární město K. Vary, Moskevská 21, K. Vary			
OBJEDNATEL	Statutární město K. Vary, Moskevská 21, K. Vary			

AKCE :	Havarijní oprava části oplocení u objektu Svahová 1169/26 - Karlovy vary	DATUM	červenec 2018
		STUPEŇ	DPS
		FORMÁT	6xA4
OBJEKT:		MĚŘÍTKO	1:25
DÍLČÍ ČÁST:	D1.1. Architektonicko–stavební řešení	Č.ZAK.	201815
OBSAH:	Rez I-I a II-II	PŘÍLOHA Č.	D1.1.06

IČ: 61792829
ING. RENATA NOVOTNÁ
PROJEKTOVÁ A INŽENÝRSKÁ KANCELÁŘ
BLAHOSLAVOVA 93/17, 360 09 KARLOVY VARY