Půdorys šachty
působiště sil

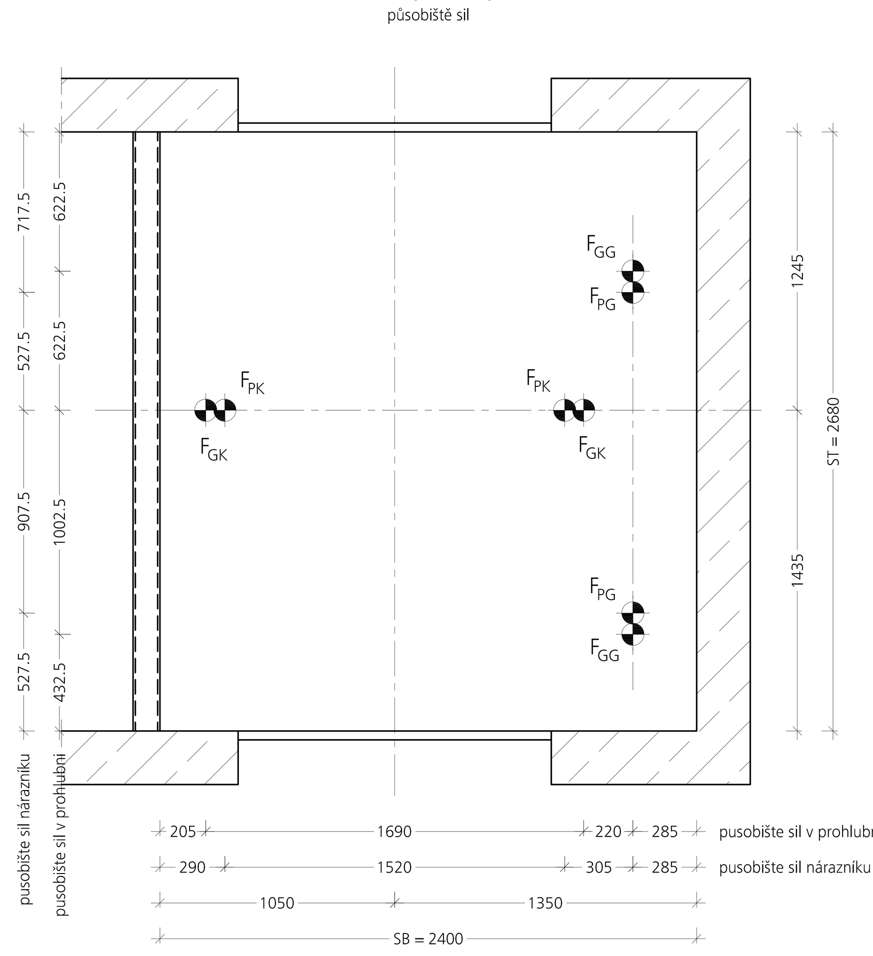

Zatížení budovy
vcetne 20% dynamického prídavku
Kräftepaare können nur einzeln auftreten

Steny šachty
F_{Sx} : každý 3000 N
F_{Sy} : každý 3000 N

Prohluben
F_{GK} : každý 41000 N
F_{GG} : každý 23000 N
F_{PK} : každý 60000 N
F_{PG} : každý 44000 N

Detail dverních otvoru
nástupište 1: stanice -2,0,1,2,3
Kotvení dverí: hmoždinky, otvory vrtat pri montáži

Rez G-H

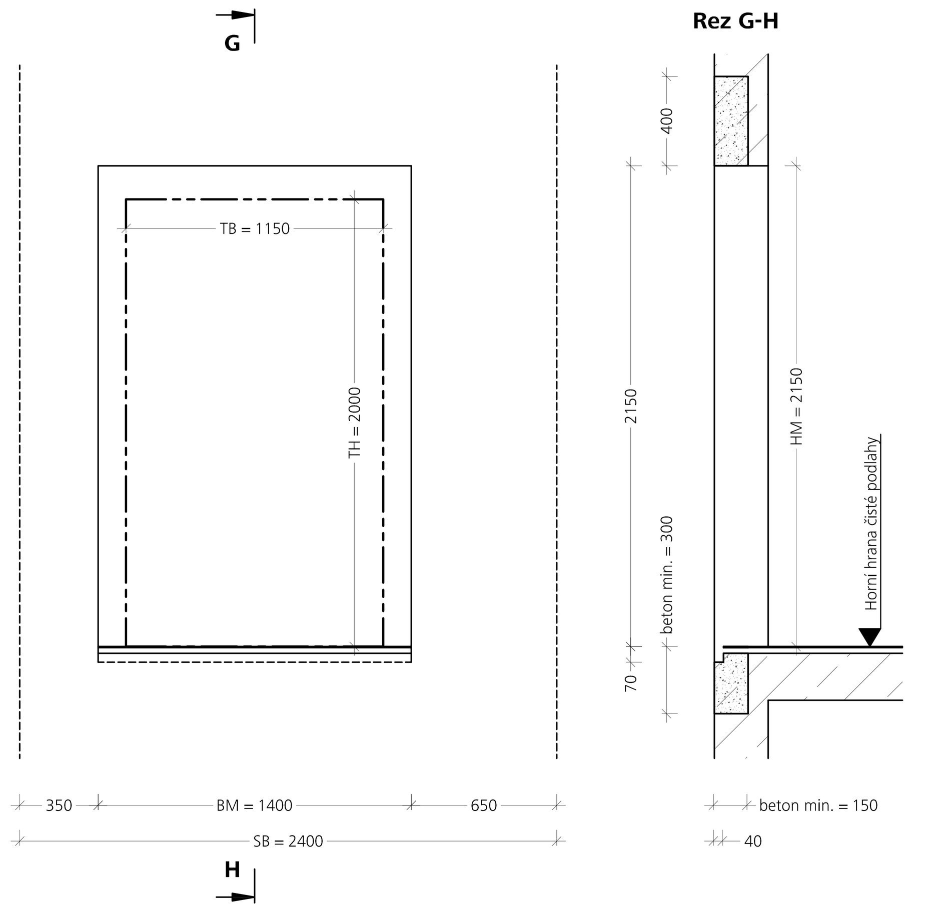

Detail dverních otvoru
nástupište 2: stanice -1
Kotvení dverí: hmoždinky, otvory vrtat pri montáži

Rez I-J

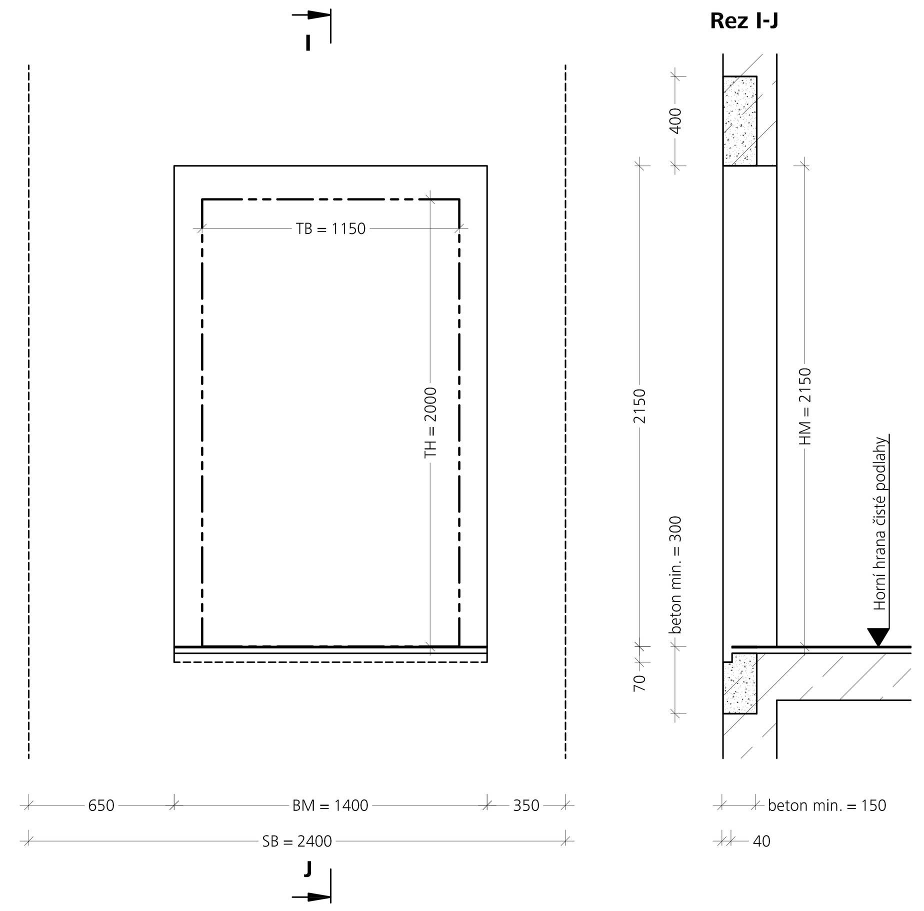

Mezera pro práh šachetních dveří
v celé šířce dveřního otvoru (míra BM)

Po montáži dveří stavebně vyplnit

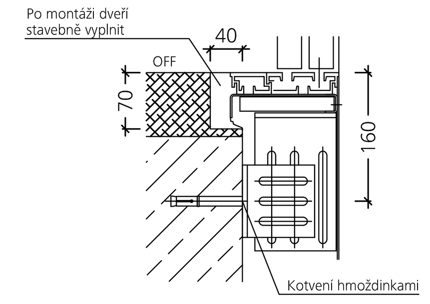

Kotvení hmoždinkami

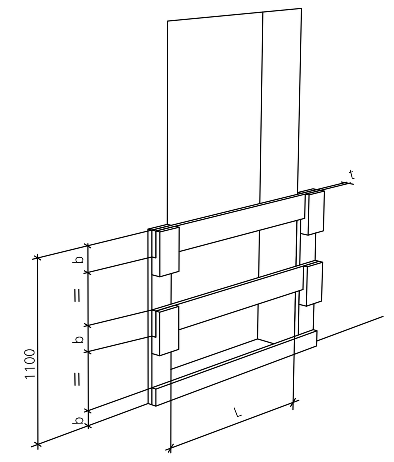

Zabezpečení dveřních otvorů třídílnou dřevěnou konstrukcí, nebo celoplošným obložením (dle ČSN EN 12811-1:2004), lehce odnímatelné, dodáno-zajištěno stavbou! Kvalita dřeva S10 (C24) dle ČSN EN 338, nebo vyšší.
L bis 2 m: b = 150 mm t = 30 mm
L bis 3 m: b = 200 mm t = 40 mm

Elektrické připojení:
Počet síťových připojení 1
Jmenovité napětí 400
Typ sítě 3xL+N+PE (uzemnená sít)
P 7.7 kW
I_N 29 A
I_A 46.5 A
Jištění 32 A (dodává S+)
Zkratový výkon 12800 VA
Počet jízd 180 / hodina
Max. připojovací průřez 35 mm²
Min. průřez vodiče pro PE-uzemnění 10 mm²
Stavebně dodávaný proudový chránič musí odpovídat charakteristice B s min. 300mA vybavovacím (poruchovým) proudem.

Zařízení nesouvisející s výtahem:
V šachtách, strojovnách, v rozvodnách, v prostorách kladek nesmí být umístěna zařízení nesouvisející s provozem výtahu.

Osvětlení/Pracovní plochy:
V prostoru servisního panelu musí být pevně instalované elektrické osvětlení (u podlahy min. 200 Lux). Osvětlení může být integrováno do schodišťového osvětlení, ale musí mít možnost trvalého zapnutí. Osvětlení vstupů u podlahy min. 50 Lux.
Nad pracovními plochami musí být volná výška min. 2,1m.

Schránka s klíčem:
V blízkosti servisního panelu je umístěna schránka s klíčem, ve které je pro případ nouze umístěn klíč od servisního panelu.

Prohlubeň musí být chráněna proti pronikání vody.
EN81-20, 5.2.1.9

Prosklení stěn šachty EN81-20, 5.2.1.8

<u>V každé stanici musí stavba určit výškovou kótu čisté podlahy na obou vnitřních stranách dveřního otvoru !</u>

Zkratky:

BM	Šířka dveřního otvoru
FH	Zdvih
GerB	Šířka lešení
GerT	Hloubka lešení
HM	Výška dveřního otvoru
HN	Výška niky
KB	Šířka kabiny
KH	Výška kabiny
KT	Hloubka kabiny
P	Poloha nárazníků
PSH	Výška podstavce nárazníků
SB	Šířka šachty
SH	Výška šachty
ST	Hloubka šachty
STM	Rozteč vodítek
TB	Šířka dveří
TH	Výška dveří
[ ]	Kvádr - ochranný prostor
F_{GK}	Síla při zachycení kabiny
F_{GG}	Síla při zachycení protiváhy
F_{PK}	Síla na nárazníky kabiny
F_{PG}	Síla na nárazníky protiváhy
F_{MR}	Síla od rámu stoje

Všechny rozměry šachty jsou čisté světlé rozměry

Výšky překladů dveří a horního přejezdu šachty jsou vždy měřeny od čisté podlahy.

Uvedené rozměry šachty jsou minimální rozměry, které musí být provedeny v hotové stavbě kolmo a svisle. Architekt, projektant musí ve spolupráci se stavební firmou zajistit, aby byly zohledněny tolerance, běžné pro daný druh stavby. O tyto tolerance je třeba zvětšit světlé rozměry šachty uvedené ve výkresu tak, aby případné odchylky v hotové stavbě nezasahovaly do světlého profilu šachty.

Změny konstrukce, vybavení a rozměrů jsou v zájmu technického vývoje možné.

Potvrzení provedení výtahu:

Výtah	Nosnost Q	1600 kg
	Počet osob	21
	Rychlost v	1 m/s
Kabina	Boční stěny	Azurblau
	Zadní stěna	Azurblau
	Stěna kabinových dveří	Azurblau
	Podlaha	5701 lichtgrau
	Strop	Seidenmattlackierung RAL 9003 Signalweiß
	Osvětlení	LD7 Wandfluter
	Madlo	Nerez broušený
	Ovládací panel	dle výkresu ovladacu
	Systém dálkové signalizace	Ja
Dveře	Směr otevírání šachetních dveří	
	z vnějšího pohledu	wie gezeichnet
	Šachetní dveře	základní náter
	Kabinové dveře	Nerez broušený K240
Šachta	Označení stanic	-2,-1,0,1,2,3
	Provedení šachty	betonová šachta

Index zákazníka:	Datum	Sign.	Index

Index změny:	Datum	Sign.	Index

Montážní lešení
dle ČSN EN 12811-1:2004
stavebne

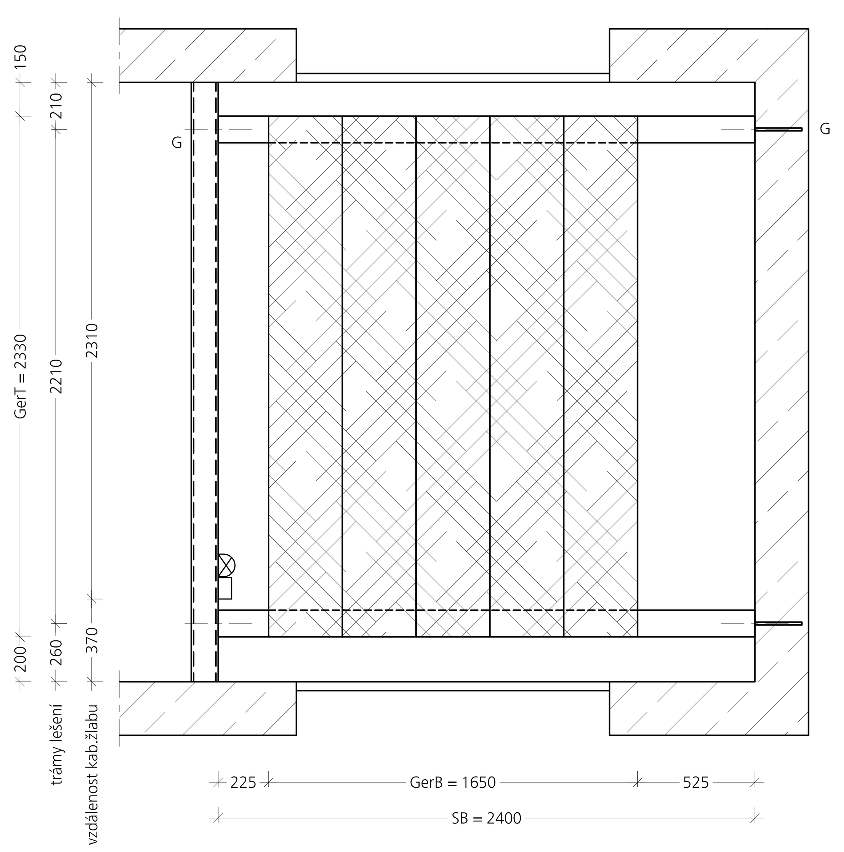

Trámové lešení s lopatkami pro betonovou šachtu
Maximální zatížení: 200 kg/m²

G Montážní lopatky lešení pro upevnění hmoždinkami v betonu B25 resp. C20/25, výška viz výškový řez montážní lopatky typ zesilené upevnění hmoždinkami Hilti HST2 M12x115/20

Trámy lešení kvality S10 (C24) dle ČSN EN 338 nebo vyšší, rozměr 120 x 120 mm.
Trámy lešení jsou v šachtě vyklínovány, vzdálenost konců trámů ke stěně (k betonu) musí být menší než 20 mm. Trámy musí být polohově upevněny hřebíky.

Podlaha z fošen kvality S10 (C24) dle ČSN EN 338 nebo vyšší, bez suků, min. 40 x 280 mm, bezpečně upevněna.
Max. mezera mezi fošnami nesmí překročit 5 mm!
Mezery větší než 100mm zakrýt volnými fošnami!
Je zapotřebí dbát pokynů pro výstavbu a užívání montážního lešení !

Hrubé stavební otvory šachetních dveří uzavřít - zabezpečit proti úrazu.

ŘEZ E-F
Intezita osvetlení v hlave šachty min. 200 lux.
Hlavní prívod do horní stanice

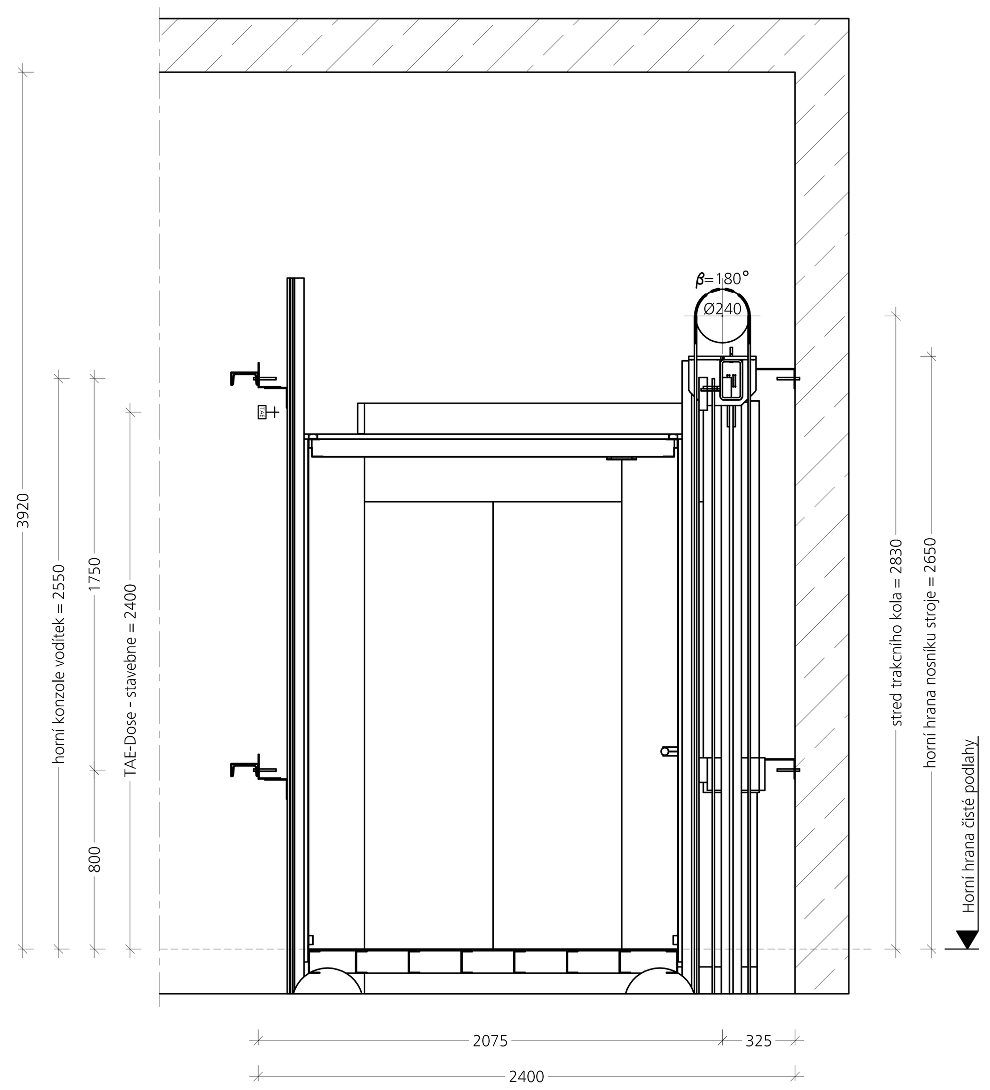

Pozor! výška nosniku stroje 2650 mm nad cistou podlahou horní stanice

Kotvení dveří: hmoždinky
Otvory vrtat při montáži
Pozor stavba:
Prahy dveří - a překlady betonovat!

ŘEZ A-B
Odvětrání šachty do volného prostoru dle stavebních předpisů: stavebne
s ohledem na předpis pro úsporu energie (EnEV)
Min. průřez: 1 % půdorysné plochy šachty, min. 0.1 m²

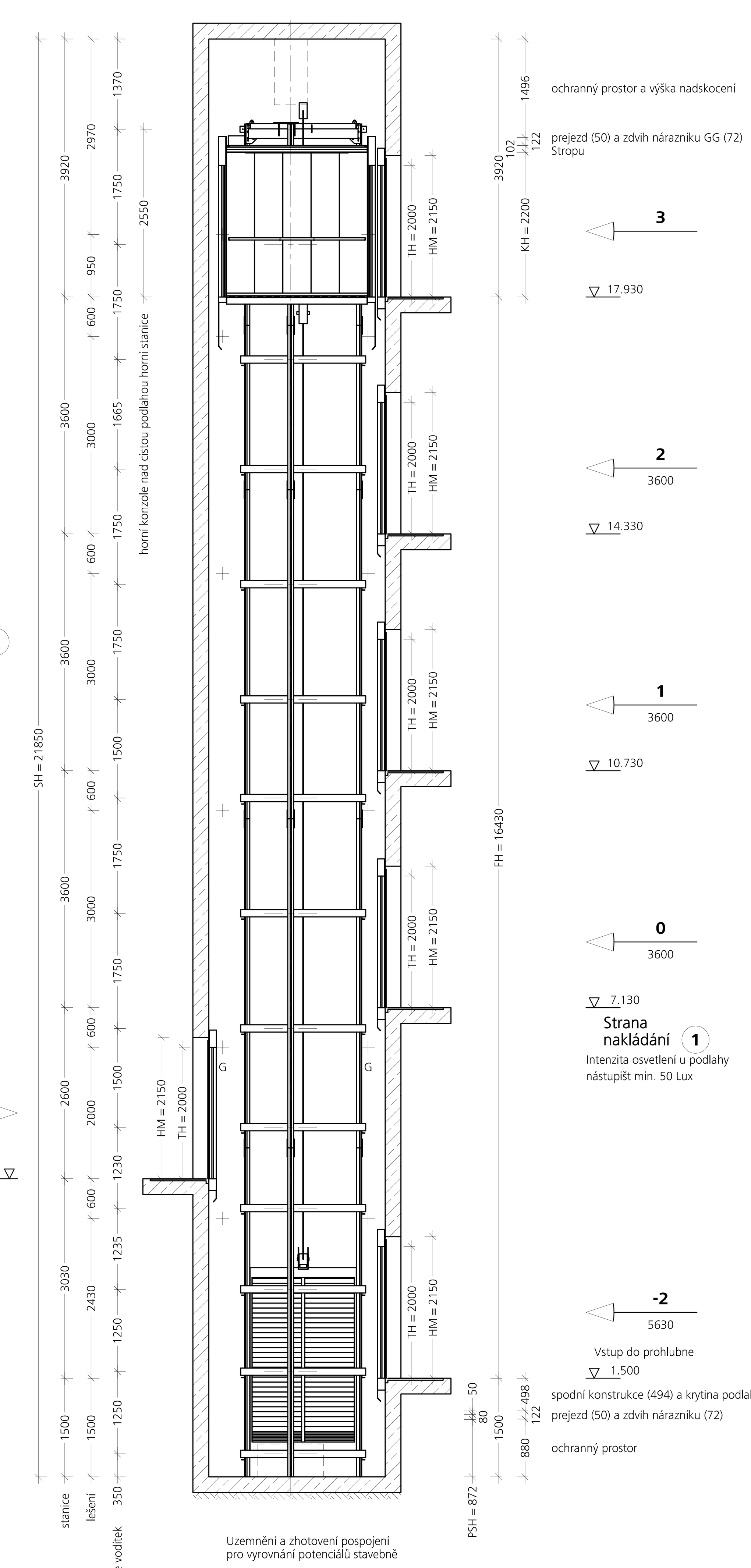

Uzemnění a zhotovení pospojení pro vyrovnání potenciálů stavebně

ŘEZ C-D

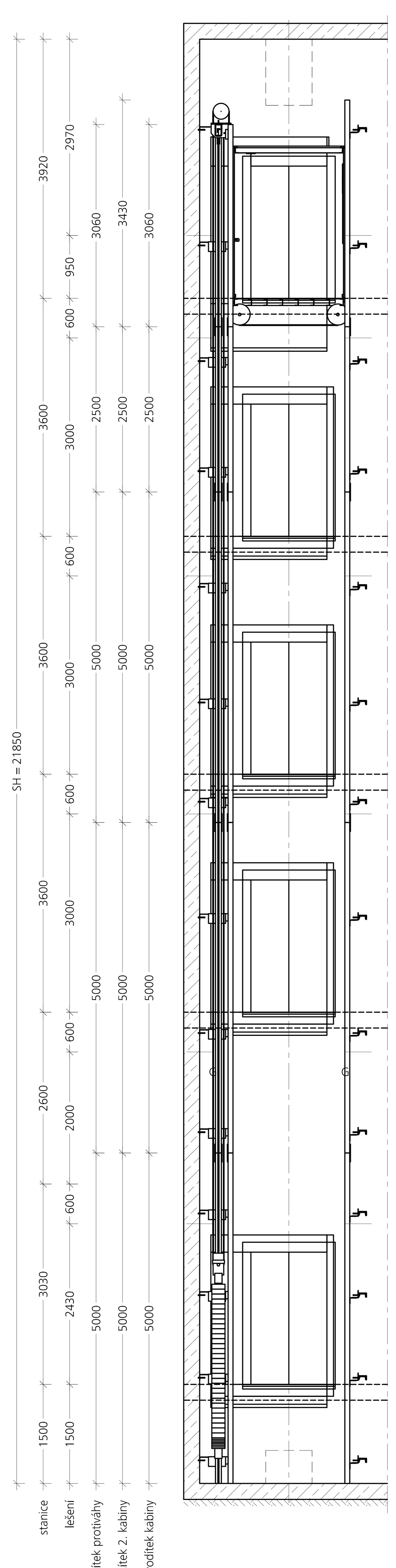

Půdorys šachty
poloha vestavěných dílů

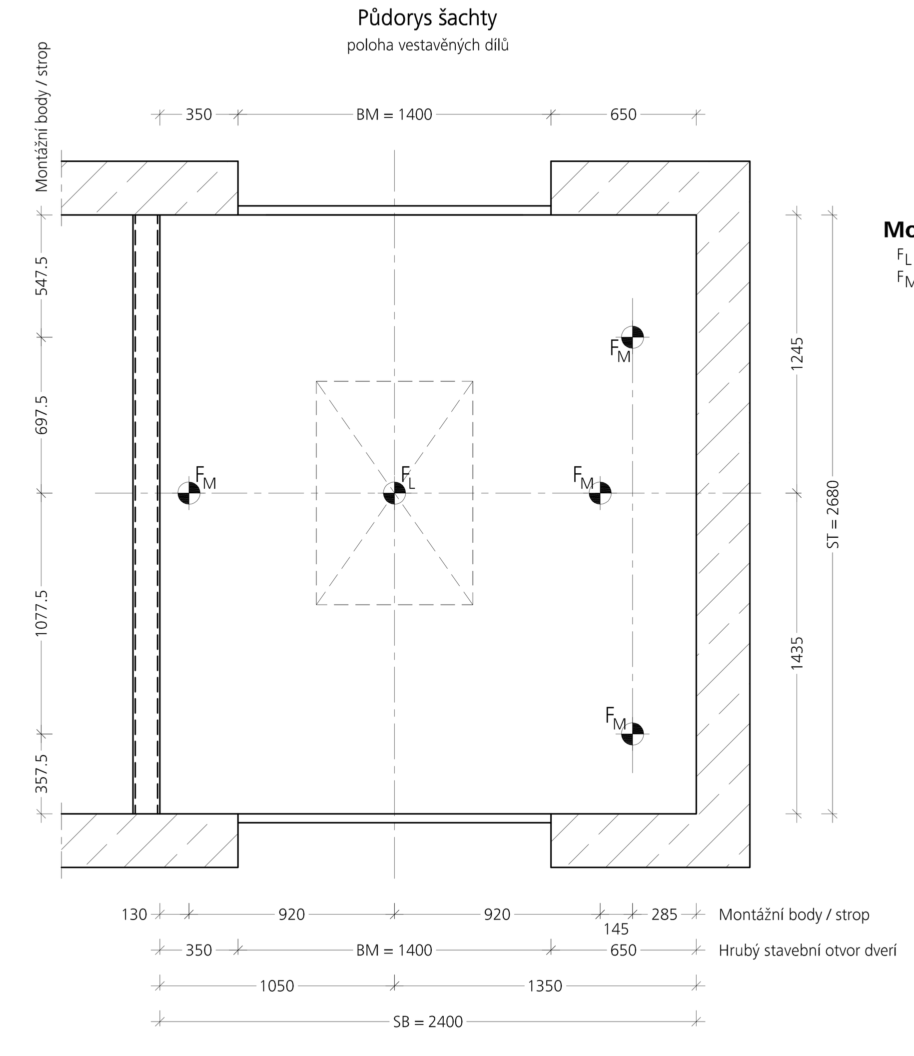

Montážní háky
F_L : max. 12000N, trvale
F_M : je max. 8000N, v průběhu montáže

Půdorys šachty

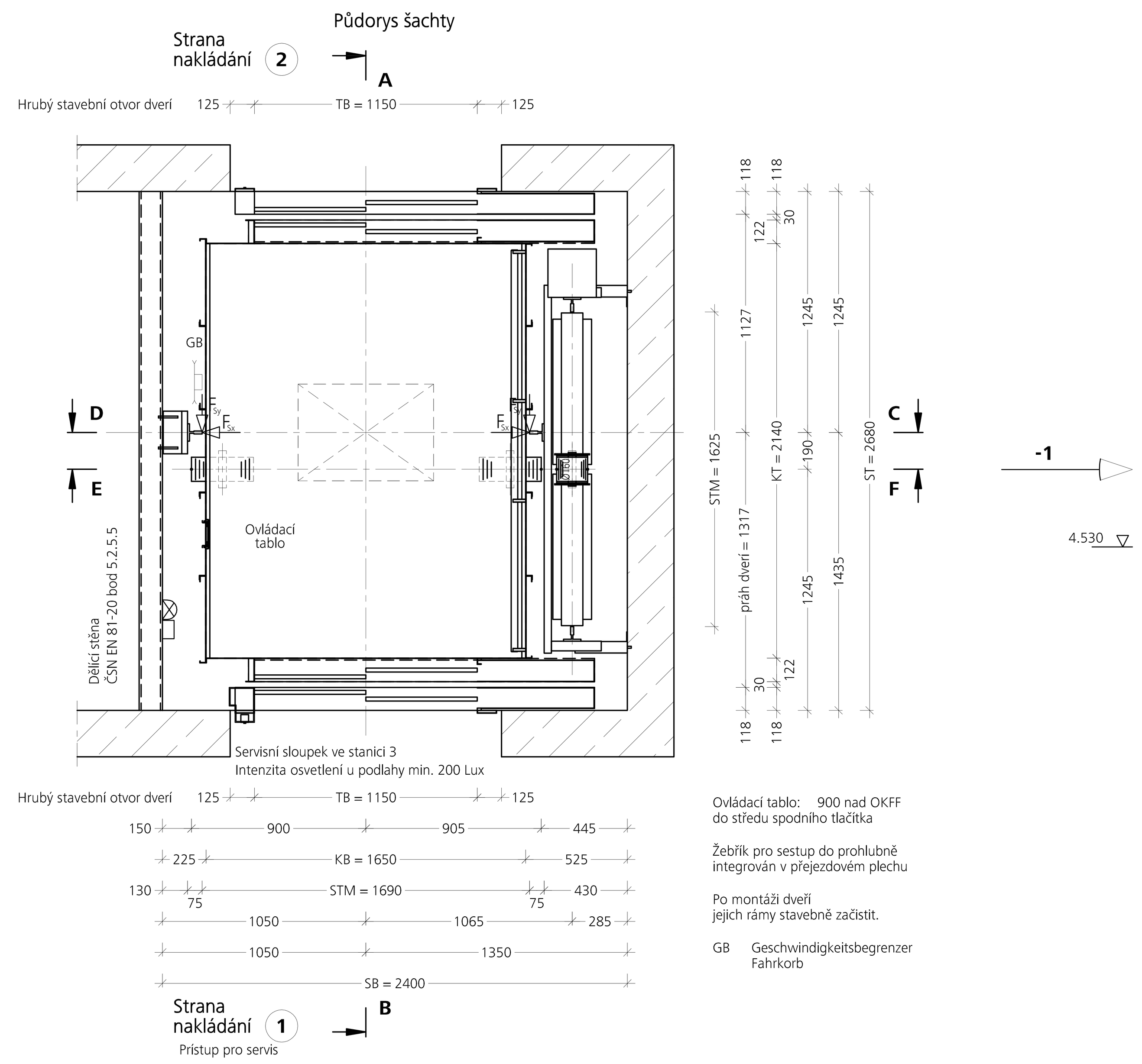

Ovládací tablo: 900 nad OKFF do středu spodního tlačítka

Žebřík pro sestup do prohlubně integrován v přejezdovém plechu

Po montáži dveří jejich rámy stavebně začistit.

GB Geschwindigkeitsbegrenzer Fahrkorb

Zhotovitel: Aufzugswerke Schmitt+Sohn GmbH & Co.
Hadermühle 9-15 90402 Nürnberg
Fon 0911 - 24 04 - 0
neuanlage@schmitt-aufzuege.de
www.schmitt-aufzuege.com

SCHMITT+SOHN VÝTAHY

Zodpovědný prodejce: Martin Radimerský
m.radimersky@schmitt-vytahy.cz

Zodpovědný technik: Tomáš Peyersfeld
t.peyersfeld@schmitt-vytahy.cz

Projekt / Stavební záměr: ZŠ Konečná - Karlovy Vary
Popis výtahu: Osobní výtah
Zájemce / Objednatel:
Projektant / Architekt: Oto Szakos, Nové Hamry 392, 362 24 Nové Hamry
otoszakos@seznam.cz
Stavebník / Provozovatel:

Název: VÝKRES VÝTAHU
Výkres č.: BA_AZ_01
Zakázka č.:
Měřítko: 1:20 / 1:50
Zpracováno: 14.11.22
Výtah výr.č.: PROJEKT

Potvrzení výkresu:
☐ Potvrzeno
☐ Nepotvrzeno
☐ Potvrzeno po zohlednění změn

Datum Podpis