ŘEZ III–III 1:25

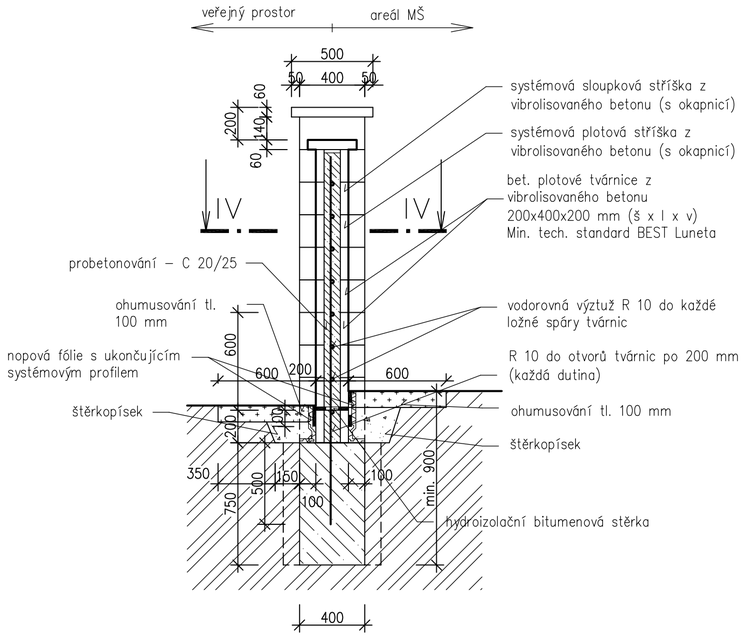

ŘEZ IV–IV 1:25

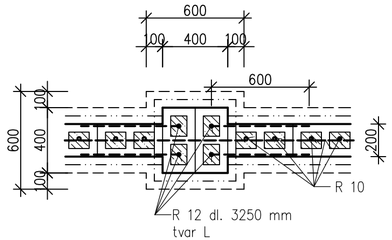

ŘEZ I–I 1:25

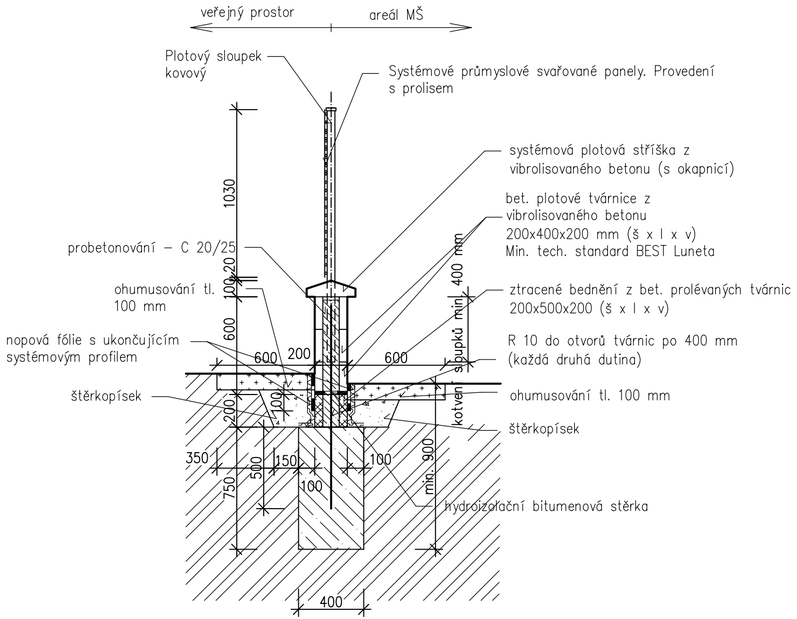

ŘEZ II–II 1:25

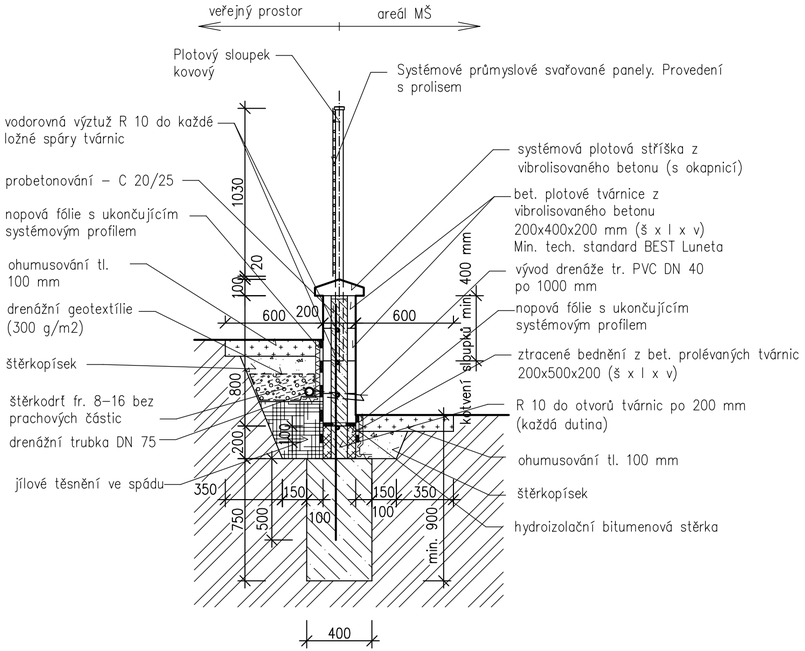

POZNÁMKA:

– Jako hydroizolace navržena bitumenová hydroizolační stěrka

HIP	ZPO	VYPRACOVAL	KRESLIL	Č.PARE
	Ing. R. NOVOTNÁ	Ing. R. NOVOTNÁ		
MÍSTO	p.č. 297, k.ú. Dvory			
INVESTOR	Statutární město K. Vary, Moskevská 21, K. Vary			
OBJEDNATEL	Statutární město K. Vary, Moskevská 21, K. Vary			

AKCE : Modernizace oplocení areálu MŠ kpt. Jaroše 6, Karlovy Vary 2. MŠ Karlovy Vary, o.p. MŠ kpt. Jaroše 6		DATUM	září 2022
		STUPEŇ	DPS
		FORMÁT	3xA4
OBJEKT:		MĚŘÍTKO	1:25
DÍLČÍ ČÁST:	D1.1. Architektonicko–stavební řešení	Č.ZAK.	202223
OBSAH:	Vzorové řezy	PŘÍLOHA Č.	D1.1.08

IČ:61792829
ING. RENATA NOVOTNÁ
PROJEKTOVÁ A INŽENÝRSKÁ KANCELÁŘ
BLAHOSLAVOVA 93/17, 360 09 KARLOVY VARY