PŘÍČNÝ ŘEZ 1:25

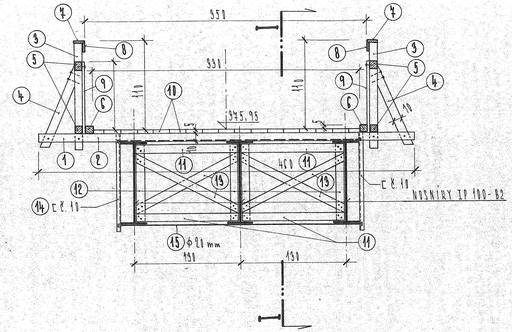

ŘEZ I - I

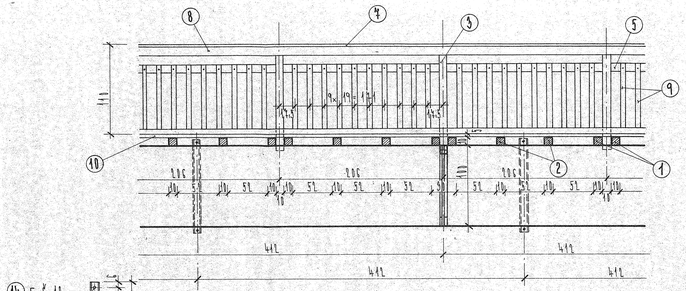

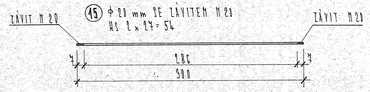

DETAIL PŘIPOJENÍ NOSTOVKY

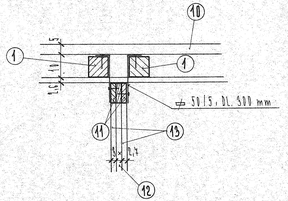

VÝKAZ MATERIÁLU

Č. POL.	MATERIÁL	DÉLKA [cm]	KS	ROZVINUTÁ [m²]
1	HRANOL 10/10	421	116	4,88
2	HRANOL 10/10	345	118	4,05
3	HRANOL 10/10	150	116	1,74
4	HRANOL 10/10	110	104	1,14
5	HRANOL 10/10	196	228	4,46
6	HRANOL 10/10	500	42	1,50
7	PRKNA 2x7/15	1,5485		0,95
8	PRKNA 1x7/15	1,5485		0,96
9	PRKNA 2x7/8	90	1150	2,12
10	PŘÍČNY TL. 3cm Č. 550cm	11,054		10,14
11	PRKNA 1x7/10	127	112	0,74
12	PRKNA 1x7/10	95	108	0,78
13	PRKNA 1x7/10	147	108	0,43
14	C Č. 11	115	54	
15	Φ10mm SE ZÁVITEM M20	54	54	

POZN.: PRKNA 7 8 A 9 JSOU HOBLOVANÁ

ROZDĚLENÍ PŘÍČNÝCH ZTUŽIDEL

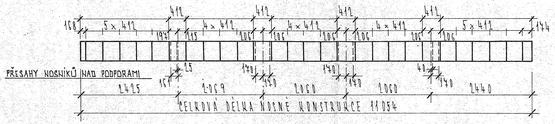

3

STAVBY SILNIC A ŽELEZNIC N. P. PRAHA NOSITEL ŘÁDU PRÁCE PRAHA 1, NÁRODNÍ TŘÍDA 10			(3)
ODPOVĚDNÝ PROJEKTANT: ING. PEKLÝ	VYPRACOVAL: ING. PEKLÝ	KRESLIL: NEZVALOVÁ	ING. VACHA
OBJEKT Č. SO2	KNV: KARLOVCŮV	MNV: KARLOVY VARY	
STUPEŇ PROJ. DOKUM.: PP	HAVARIE CHEBSKÉHO MOSTU PROVISORNÍ LÁVKA PRO PĚSTI U CHEBSKÉHO MOSTU V KARLOVÝCH VARECH PŘÍČNÝ ŘEZ		
INVESTOR:	MNV PLZEŇ		

VEDOUCÍ PROJ. SPRÁVY: ING. RAULEC
VEDOUCÍ STŘEDISKA: ING. BABÁLOVÁ
FORMÁT A 4: 14
ARCHIVNÍ Č.:
DATUM: PROSINEC 84
MĚŘÍTKO: 1:25
LIST: 4
Č. ZAK.: 194005